WOYWOD

PLASTICOLOR

ВАКУУМНЫЕ БУНКЕРНЫЕ ЗАГРУЗЧИКИ

Endless Opportunities

ОБЛАСТЬ ПРИМЕНЕНИЯ 2

ВАКУУМНЫЙ БУНКЕРНЫЙ
ЗАГРУЗЧИК ISP 5

ВАКУУМНЫЙ БУНКЕРНЫЙ
ЗАГРУЗЧИК ITP 6

ВАКУУМНЫЙ БУНКЕРНЫЙ
ЗАГРУЗЧИК IPL 7

VENTURI КОМПАКТНЫЙ
ЗАГРУЗЧИК
IVL01 8

ВАКУУМНЫЕ НАСОСНЫЕ СТАНЦИИ
ДЛЯ БУНКЕРНЫХ ЗАГРУЗЧИКОВ..... 9

ПРИНАДЛЕЖНОСТИ 10

ПРИМЕР ПРОИЗВОДИТЕЛЬНОСТИ
ПО ТРАНСПОРТИРОВКЕ 12

ТЕХНИЧЕСКИЕ ХАРАКТЕРИСТИКИ.....13

Предмет для изменений, даже без предварительного уведомления.
Размеры и данные без обязательства.

ОБЛАСТЬ ПРИМЕНЕНИЯ

Вакуумные (бункерные) загрузчики PLASTICOLOR используются для автоматической транспортировки свободно перетекающих материалов, таких как, например, пластмассовый гранулят и порошок, мелкий гравий, крупный песок, агломерат, хлопья.

Вакуумные бункерные загрузчики PLASTICOLOR имеют модульную конструкцию и предназначены для разных диапазонов производительности и длинных путей транспортировки. Эти устройства применяются для пластмасс, пищевых продуктов, при изготовлении кормов для животных, а также в химической и экологической сфере.

При изменении требований вакуумные бункерные загрузчики PLASTICOLOR легко адаптируются к новым индивидуальным задачам. Благодаря проектированию и выбору компонентов в соответствии с теми или иными потребностями, работа устройств отличается экономией энергии, низкой шумовой эмиссией и чистотой.

Конструкция отличается прочностью, простотой монтажа, исключительным удобством в обслуживании и высокой надежностью работы. В этом проспекте приведена информация о наших стандартных устройствах. Специальные конструкции для особых требований и задач мы можем разработать для Вас по запросу.

Функциональность

Если сепаратор из нержавеющей стали пустой, а заслонка выхода свободна, то устройство с помощью датчика заслонки посылает в систему микропроцессорного управления сигнал о необходимости загрузки материала. Начинается цикл вакуумной загрузки - в зависимости от материала существуют разные алгоритмы программ. С помощью компрессора создается вакуум от емкости, соединенной с трубопроводом материала, до места его вакуумной загрузки. Всасываемый воздух образует в трубопроводе материала смесь из воздуха и гранулята или порошка и направляет материал в сепаратор. При этом материал всасывается до окончания времени транспортировки или (опция) до срабатывания датчика наполнения. Затем вакуум отключается, и сепаратор материала опорожняется через заслонку. Теперь процесс может быть запущен заново.

Практические преимущества

- Прочная и высококачественная конструкция (емкости из нержавеющей стали).
- Высокая производительность благодаря сильному разрежению.
- Микропроцессорное управление.
- Автоматическая очистка фильтра (импульсная).
- Программирование времени вакуумной загрузки с помощью трехзначного цифрового дисплея.
- Аварийное сообщение в случае отсутствия загрузки материала.
- Остановка при отсутствии материала.
- Низкий уровень шумовой эмиссии.
- Возможна поставка различных принадлежностей.
- Дисплей на сепараторе информирует о текущем рабочем состоянии.

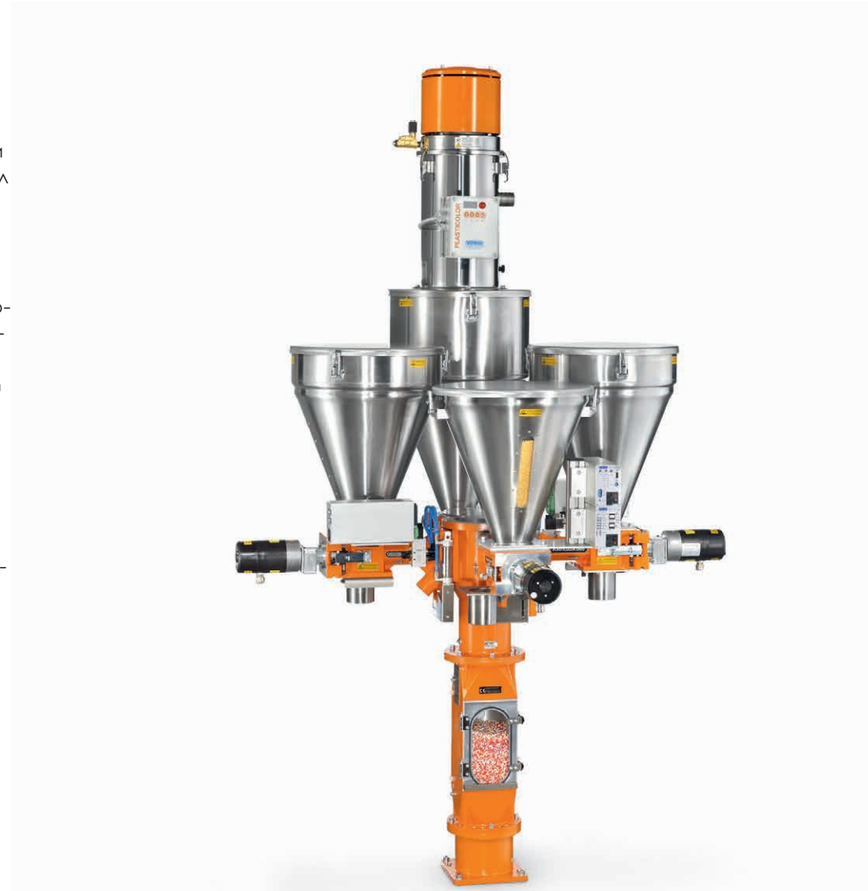

ВАКУУМНЫЙ БУНКЕРНЫЙ ЗАГРУЗЧИК ISP

Область применения: однофазное устройство для гранулята и измельченных материалов

Характеристики

- Фильтр с большой фильтрующей поверхностью
- Автоматическая очистка фильтра посредством сжатого воздуха
- Сигнальное сообщение в случае отсутствия загрузки материала
- Готовность к работе с клапаном пропорционального регулирования
- Программируемое время работы и покоя
- Микропроцессорное управление
- Возможность эксплуатации с помощью внешнего контакта
- Емкость из нержавеющей стали
- Подключения для шлангов с винтовым соединением, адаптация к индивидуальным требованиям
- Напряжение питания 230 В перем. тока 50/60 Гц, в качестве опции возможно специальное напряжение

Специальные принадлежности

- клапан очистки
- остановка по сигналу внешнего датчика уровня

Типы

- ISP 02 (40 кг/ч)
- ISP 05 (80 кг/ч)
- ISP 12 (120 кг/ч)

1 ISP 02
2 ISP 05
2 ISP 12

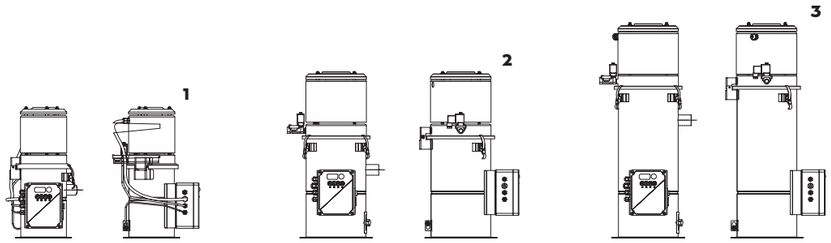

ВАКУУМНЫЙ БУНКЕРНЫЙ ЗАГРУЗЧИК ITP

область применения: трехфазное устройство для гранулята и измельченных материалов

Характеристики

- очень большая поверхность фильтра
- автоматическая очистка фильтра посредством сжатого воздуха
- большой фильтр отработанного воздуха
- сигнальное сообщение в случае отсутствия загрузки материала
- программируемое время работы и покоя
- микропроцессорное управление
- возможность подключения системы полевых шин
- возможность для внешней функции вкл./выкл.
- Емкость из нержавеющей стали
- Подключения для шлангов с винтовым соединением, адаптация к индивидуальным требованиям
- Напряжение питания 400 В перем. тока 50/60 Гц, в качестве опции возможно специальное напряжение

Специальные принадлежности

- клапан очистки
- подключение через полевые шины к центральной системе управления
- остановка по сигналу внешнего датчика уровня
- центральное фильтрующее устройство (опция)

Типы

- ITP 05 (до 165 кг/ч)
- ITP 08 (до 240 кг/ч)
- ITP 12 (до 700 кг/ч)
- ITP 20/20 короткий (до 1050 кг/ч)
- ITP 30/30 короткий (до 1280 кг/ч)
- ITP 50/50 короткий (до 1600 кг/ч)
- ITP 100 (до 2200 кг/ч)
- ITP 150 (до 3000 кг/ч)

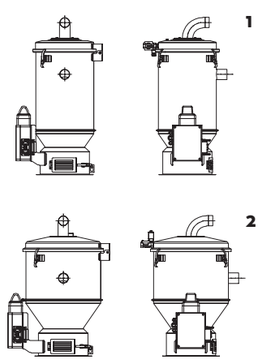

1 ITP 20

2 ITP 20 короткая версия

ВАКУУМНЫЙ БУНКЕРНЫЙ ЗАГРУЗЧИК IPL

область применения: порошки / гранулят / измельченный материал

Характеристики

- работа от вакуумного насоса (1,1 – 7,5 кВт)
- большая площадь фильтрации 2,2 - 6,6 m^2
- мощный вакуум для более эффективного всасывания
- сигнальное сообщение в случае отсутствия загрузки материала
- остановка при отсутствии материала
- фильтр с автоматической очисткой посредством сжатого воздуха
- программируемое время работы и покоя посредством 3-х значного цифрового дисплея
- Емкость из нержавеющей стали
- Подключения для шлангов с винтовым соединением, адаптация к индивидуальным требованиям
- Напряжение питания 400 В перем. тока 50/60 Гц, в качестве опции возможно специальное напряжение

Специальные принадлежности

- клапан очистки
- подключение к центральной системе управления
- остановка посредством внешнего датчика уровня или внешнего управления
- резервный фильтр

Типы

- IPL 104 (до 520 кг/ч)
- IPL 204 (до 560 кг/ч)
- IPL 205 (до 840 кг/ч)
- IPL 304 (до 600 кг/ч)
- IPL 305 (до 1200 кг/ч)
- IPL 306 (до 1440 кг/ч)
- IPL 505 (до 1360 кг/ч)
- IPL 506 (до 1680 кг/ч)
- IPL 807 (до 2800 кг/ч)

VENTURI КОМПАКТНЫЙ ЗАГРУЗЧИК IVL01

Характеристики

- не требует обслуживания, за исключением фильтра
- экономичный на малой мощности
- производительность: до 130 кг/ч
- простой контроль процесса загрузки благодаря стеклянной емкости
- фильтр отработанного воздуха с большой фильтрующей поверхностью
- простая интеграция в различные концепции управления
- подходит для гранулята (не слишком грубый и пыльный измельченный материал)

1

2

1 Вакуумный загрузчик IVL-01 с вакуумной трубкой

2 Магнитный клапан с системой быстрого открытия

ВАКУУМНЫЕ НАСОСНЫЕ СТАНЦИИ ДЛЯ БУНКЕРНЫХ ЗАГРУЗЧИКОВ

3

Вакуумные насосные станции без центрального фильтра			
Производительность	**вес**	**Ø трубка**	**децибел**
0,75 kW	31,6 kg	40 mm	68
1,1 kW	32,5 kg	40 mm	68
2,55 kW	44,5 kg	50 mm	76
4 kW	107,5 kg	50 mm	77
7,5 kW	150,0 kg	60 mm	78

Вакуумные насосные станции с центральным фильтром			
Leistung	**вес**	**Ø трубка**	**децибел**
0,75 kW	38,8 kg	40 mm	68
1,1 kW	41,5 kg	40 mm	68
2,55 kW	61,5 kg	50 mm	76
4 kW	127,0 kg	50 mm	77
7,5 kW	165,0 kg	60 mm	78

Специальные размеры по запросу

3 Вакуумные насосные станции с центральным фильтром и без него

ПРИНАДЛЕЖНОСТИ

1 **Центральный фильтр**
Вакуумные бункерные загрузчики PLASTICOLOR можно оборудовать центральным фильтром с высокой степенью доступности.

2 **Клапан очистки**
Пневматическая заслонка в трубопроводе материала позволяет осуществить быструю очистку трубопровода.

3 **Заслонка из птфэ**
Заслонка, изготовленная из ПТФЭ, предотвращает налипание материала.

4 **Датчик максимума**
Останавливает цикл загрузки вне зависимости от установленного времени загрузки при достижении уровня наполнения.

5 **Внешний сигнал тревоги**
С помощью беспотенциального контакта сигнал тревоги может сработать на внешнем устройстве индикации.

6 **Сброс сигнала тревоги**
Дополнительный вход для подтверждения и сброса отображенных сигналов тревоги.

7 **Двустенный вакуумный зонд**
Специально разработанный вакуумный зонд позволяет обрабатывать и критические материалы.

8 **Дополнительный шумогаситель**
Дополнительный шумогаситель для сведения шумов к минимуму.

ПРИМЕР ПРОИЗВОДИТЕЛЬНОСТИ ПО ТРАНСПОРТИРОВКЕ

Максимальная производительность по транспортировке серии ITP при высоте 5 метров Материал: Насыпная плотность ПЭ: 560 г/м³, форма: 4x3 ~ мм.

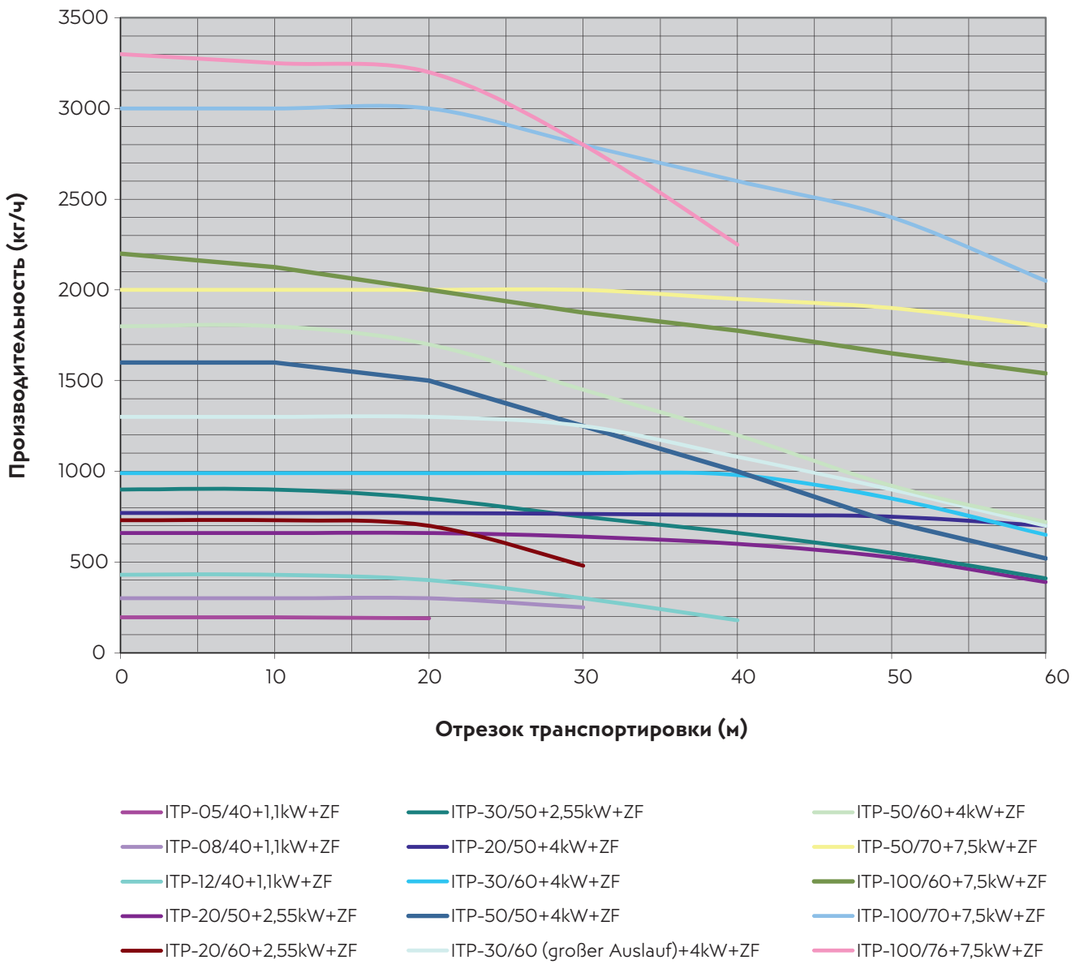

ТЕХНИЧЕСКИЕ ХАРАКТЕРИСТИКИ

Технические характеристики серия ISP (1 фаза) Материал: гранулят/помол

Тип	Размеры	вес	Ø заслонка	Мощность двигателя	Объем	Производительность при прим. 0,6 кг/л*
ISP 02	Ø 170 x 489 mm	08,3 kg	65 mm	0,85 kW	2 l	40 kg/h
ISP 05	Ø 223 x 621 mm	11,4 kg	65 mm	0,95 kW	5 l	80 kg/h
ISP 12	Ø 223 x 803 mm	12,7 kg	65 mm	0,95 kW	12 l	120 kg/h

*Производительность при частоте 50 Гц / напряжении питания 230 В перем. тока, 50/60 Гц

Технические данные серии ITP (3 фазы) Материал: гранулят/помол

Тип	Размеры	вес	Ø заслонка	Мощность двигателя	Объем	Мощность при прим. 0,6 кг/л*	Мощность при прим. 0,85 кг/л*
ITP 05-1	Ø 223 x 499 mm	7,0 kg	85 mm	1,1 kW	5 l	150 kg/h	105 kg/h
ITP 05-1ZF	Ø 223 x 499 mm	7,0 kg	85 mm	1,1 kW	5 l	165 kg/h	116 kg/h
ITP 08-1	Ø 223 x 579 mm	7,6 kg	85 mm	1,1 kW	8 l	220 kg/h	154 kg/h
ITP 08-1ZF	Ø 223 x 579 mm	7,6 kg	85 mm	1,1 kW	8 l	240 kg/h	168 kg/h
ITP 12	Ø 223 x 684 mm	8,5 kg	85 mm	1,1 kW	12 l	360 kg/h	252 kg/h
ITP 12-ZF	Ø 223 x 684 mm	8,5 kg	85 mm	1,1 kW	12 l	400 kg/h	280 kg/h
ITP 12-2	Ø 223 x 684 mm	8,5 kg	85 mm	2,55 kW	12 l	630 kg/h	441 kg/h
ITP 12-2ZF	Ø 223 x 684 mm	8,5 kg	85 mm	2,55 kW	12 l	700 kg/h	490 kg/h
ITP 20 **	Ø 280 x 758 mm	10,6 / 12,2 kg**	85 / 170 mm**	2,55 kW	20 l	900 kg/h	630 kg/h
ITP 20-ZF	Ø 280 x 758 mm	10,6 / 12,2 kg**	85 / 170 mm**	2,55 kW	20 l	990 kg/h	693 kg/h
ITP 20-2	Ø 280 x 758 mm	10,6 / 12,2 kg**	85 / 170 mm**	4,0 kW	20 l	950 kg/h	665 kg/h
ITP 20-2ZF	Ø 280 x 758 mm	10,6 / 12,2 kg**	85 / 170 mm**	4,0 kW	20 l	1050 kg/h	735 kg/h
ITP 30 **	Ø 280 x 1053 mm	12,5 / 14,4 kg**	85 / 170 mm**	4,0 kW	30 l	1160 kg/h	812 kg/h
ITP 30-ZF	Ø 280 x 1053 mm	12,5 / 14,4 kg**	85 / 170 mm**	4,0 kW	30 l	1280 kg/h	896 kg/h
ITP 50-1 **	Ø 280 x 1280 mm	14,1 / 14,2 kg **	85 / 170 mm**	4,0 kW	50 l	1370 kg/h	959 kg/h
ITP 50-1ZF	Ø 280 x 1280 mm	14,1 / 14,2 kg**	85 / 170 mm**	4,0 kW	50 l	1500 kg/h	1050 kg/h
ITP 50-2ZF	Ø 280 x 1280 mm	14,1 / 14,2 kg**	85 / 170 mm**	7,5 kW	50 l	1600 kg/h	1120 kg/h
ITP 100-ZF	Ø 460 x 1327 mm	24,7 kg	170 mm	7,5 kW	100 l	2200 kg/h	1540 kg/h
ITP 150-ZF	Ø 630 x 1360 mm	33,0 kg	170 mm	7,5 kW	150 l	3000 kg/h	2200 kg/h

*Мощность при 50 Гц / напряжение 230 В переменного тока 50/60 Гц **20 л / 30 л/ 50 л - также поставляется в укороченной версии (Ø 360)

Технические данные серии IPL Материал: порошки/помол/гранулят

Тип	Размеры	вес	Ø заслонка	Поверхности фильтра **	Вакуумный насос	Объем	Мощность для сухой смеси ПВХ*	Мощность для ПЭ*
IPL-104-1	Ø 360 x 1005 mm	29 kg	170 mm	3,2 m²	0,75 kW	10 L	240 kg/h	264 kg/h
IPL-104-2	Ø 360 x 1005 mm	29 kg	170 mm	3,2 m²	1,1 kW	10 L	480 kg/h	520 kg/h
IPL-204-1	Ø 360 x 1105 mm	30 kg	170 mm	3,2 m²	0,75 kW	20 L	250 kg/h	280 kg/h
IPL-204-2	Ø 360 x 1105 mm	30 kg	170 mm	3,2 m²	1,1 kW	20 L	560 kg/h	560 kg/h
IPL-205-1	Ø 360 x 1135 mm	30 kg	170 mm	4,4 m²	2,55 kW	20 L	800 kg/h	840 kg/h
IPL-304	Ø 360 x 1335 mm	34 kg	170 mm	4,4 m²	1,1 kW	30 L	600 kg/h	600 kg/h
IPL-305-1	Ø 360 x 1365 mm	29 kg	170 mm	3,2 m²	1,1 kW	30 L	360 kg/h	424 kg/h
IPL-305-2	Ø 360 x 1365 mm	35 kg	170 mm	4,4 m²	2,55 kW	30 L	1080 kg/h	1200 kg/h
IPL-505	Ø 360 x 1760 mm	40 kg	170 mm	6,3 m²	2,55 kW	50 L	1200 kg/h	1360 kg/h
IPL-306	Ø 360 x 1365 mm	35 kg	170 mm	4,4 m²	4 kW	30 L	1360 kg/h	1440 kg/h
IPL-506	Ø 360 x 1770 mm	40 kg	170 mm	6,3 m²	4 kW	50 L	1600 kg/h	1680 kg/h
IPL-807	Ø 360 x 2070 mm	44 kg	170 mm	70 m²	7,5 kW	80 L	2800 kg/h	2800 kg/h

* Мощность при 50 Гц / напряжение 400 В переменного тока 50/60 Гц ** Патрон фильтра покрыт ПТФЭ

WOYWOD Kunststoffmaschinen
GmbH & Co. Vertriebs-KG

HEAD OFFICE
Bahnhofstr. 110
82166 Gräfelfing
Germany

T +49 89 85480-0
F +49 89 8541336
office@woywod.de

PRODUCTION
Lindengasse 2-4
16356 Werneuchen/Seefeld
Germany

T +49 33398 6963-0
F +49 33398 6963-1336

woywod.de

11/2021 · RU