WOYWOD

PLASTICOL

СУШИЛЬНЫЕ УСТАНОВКИ

Endless Opportunities

СУШИЛЬНЫЕ СИСТЕМЫ 2

СИСТЕМА СУХОГО ВОЗДУХА DDT..... 4

СИСТЕМА ТЕПЛОГО ВОЗДУХА IHT..... 5

Предмет для изменений, даже без предварительного уведомления.
Размеры и данные без обязательства.

СУШИЛЬНЫЕ СИСТЕМЫ

Эффективная сушка пластмассовых материалов до достижения оптимальной остаточной влажности является решающим условием для производства высококачественной продукции.

В ассортименте продукции компании WOYWOD представлены как мобильные компактные сушилки и централизованные сушильные установки, так и системы кристаллизации для преобразования аморфного полиэтилена в частично кристаллический.

Все сушильные воронки полностью изолированы и оснащены смотровым стеклом. В больших воронках имеется дверца для очистки, которая обеспечивает оптимальный доступ.

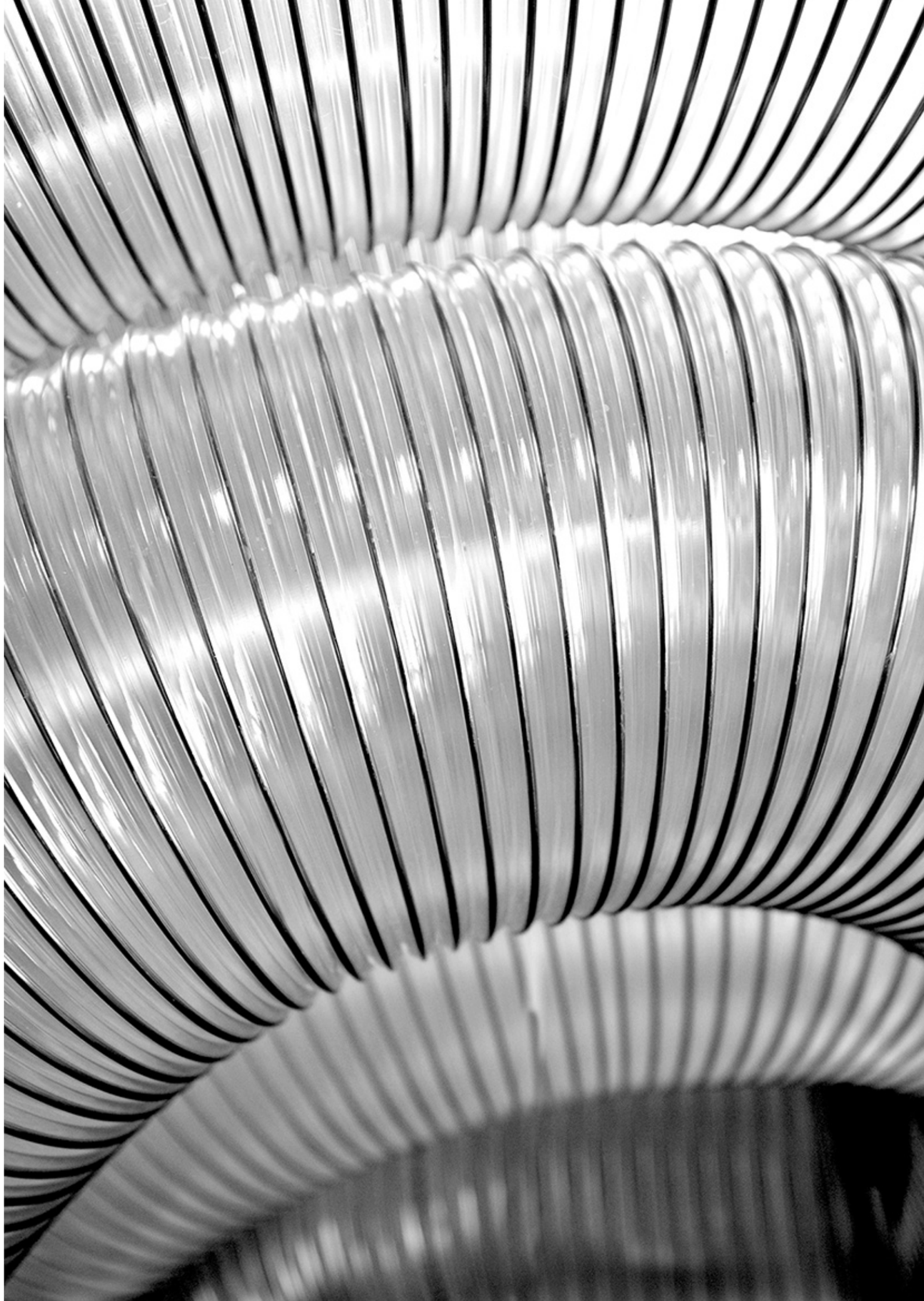

СИСТЕМА СУХОГО ВОЗДУХА DDT

Эти системы работают по принципу абсорбции, т. е. нагрев и обезвоживание осуществляются в замкнутом контуре, проходящем через резервуар с осушителем. Они работают независимо от условий окружающей среды и могут поставляться вместе с промышленным компьютером и шинным интерфейсом в качестве опции. Все системы DDT проектируются индивидуально с учетом области применения.

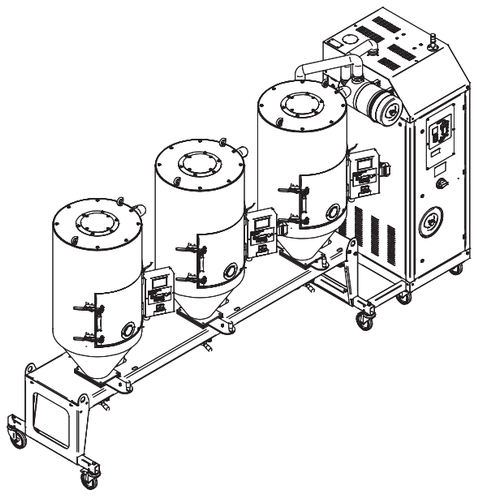

Характеристики

- широкий выбор возможных комбинаций
- системы сушащего типа с 2 камерами сушащего агента (молекулярные сита)
- высокие сбережения энергии (до 40 %)
- чрезвычайно линейная точка росы (вниз до - 50°C)
- полностью автоматическая работа
- контроль сжатого воздуха
- испытанная модульная конструкция
- работа без сжатого воздуха (согласно типу)
- работа без охлажденной воды (согласно типу)
- легкая обработка
- сушка в замкнутом контуре и система регенерации
- высокотемпературная конструкция, доступная как опция.

1 DDT 300

2 DDT 6000

1

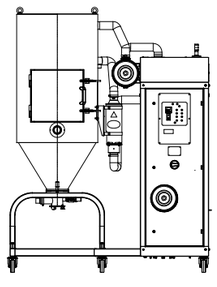

2

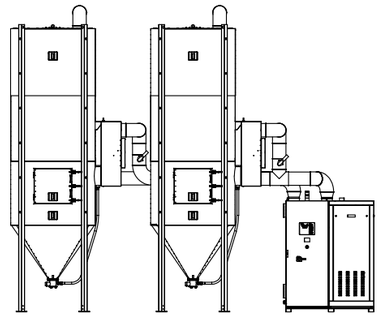

СИСТЕМА ТЕПЛОГО ВОЗДУХА IHT

Сушилки работают с использованием окружающего воздуха. Таким образом, результат зависит от условий окружающей среды (относительной влажности воздуха и температуры). Системы теплого воздуха используются преимущественно для предварительного подогрева или сушки негигроскопичных материалов.

Характеристики

- широкий выбор возможных комбинаций
- точное регулирование высокой температуры
- высокие сбережения энергии (до 40 %)
- воздушный фильтр обратной обдувки
- испытанная модульная конструкция
- легкая обработка
- чрезвычайно низкий уровень шума

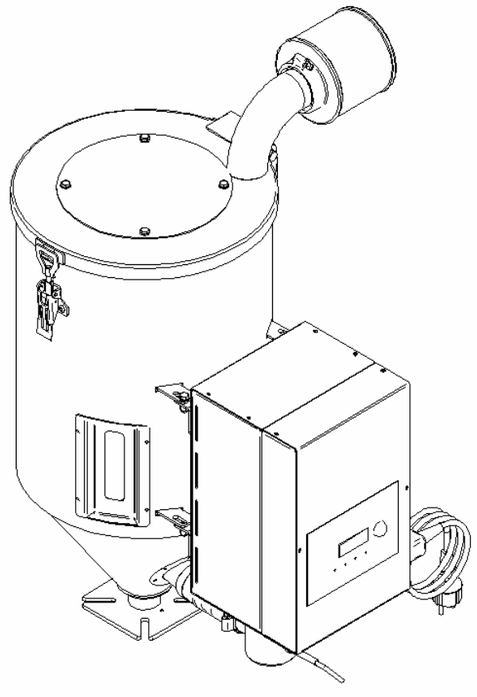

WOYWOD Kunststoffmaschinen
GmbH & Co. Vertriebs-KG

HEAD OFFICE
Bahnhofstr. 110
82166 Gräfelfing
Germany

T +49 89 85480-0
F +49 89 8541336
office@woywod.de

PRODUCTION
Lindengasse 2-4
16356 Werneuchen/Seefeld
Germany

T +49 33398 6963-0
F +49 33398 6963-1336

woywod.de

11/2021 · RU