WOYWOD

PLASTICORI

TROCKNER

Endless Opportunities

TROCKNUNGS-
SYSTEME 2

TROCKENLUFTSYSTEM DDT 4

WARMLUFTSYSTEM IHT 5

Änderungen auch ohne Vorankündigung vorbehalten.
Maße und Daten unverbindlich.

TROCKNUNGS-SYSTEME

Die effiziente Trocknung von Kunststoffmaterialien bis zur optimalen Restfeuchte ist entscheidend für die Produktion qualitativ hochwertiger Produkte.

Zum WOYWOD-Leistungsspektrum gehören sowohl mobile Kompakttrockner oder zentrale Trocknungsanlagen als auch Kristallisationssysteme zur Umwandlung von amorphem in teilkristallines PET.

**Alle Trocknungstrichter sind aus Edelstahl, vollständig isoliert und mit Schauglas ausgestattet.
Größere Trichter werden mit einer Reinigungstür versehen, um eine optimale Zugänglichkeit zu garantieren.**

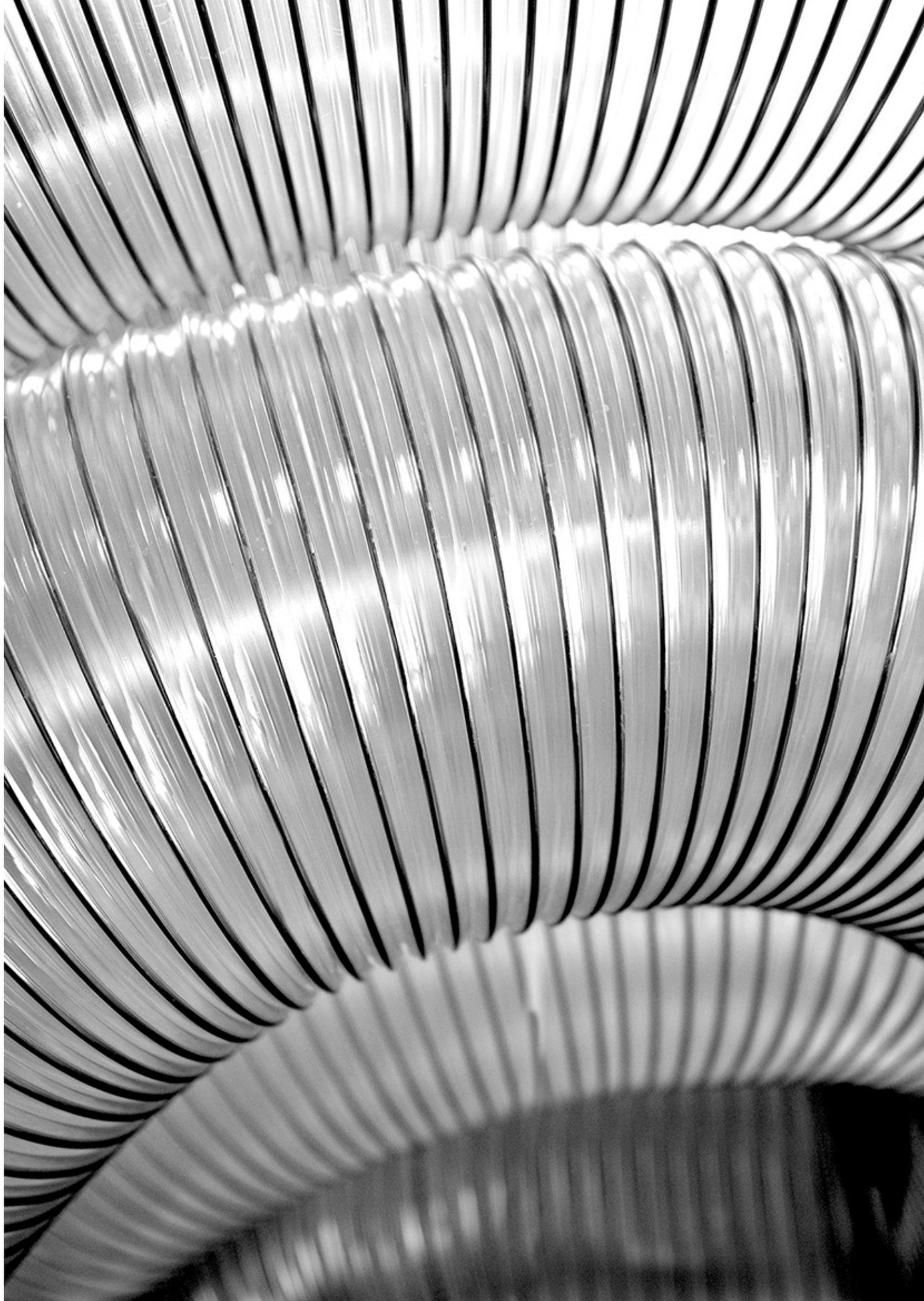

TROCKENLUFT-SYSTEM DDT

Diese Systeme arbeiten nach dem Absorptionsprinzip, d. h. Erhitzung und Entfeuchtung im geschlossenen Kreislauf über Trockenmittelbehälter.

Sie sind unabhängig von den Umgebungsbedingungen und können optional mit IPC und Busschnittstelle geliefert werden. Alle DDT-Systeme werden individuell geplant und auf die Anwendung zugeschnitten.

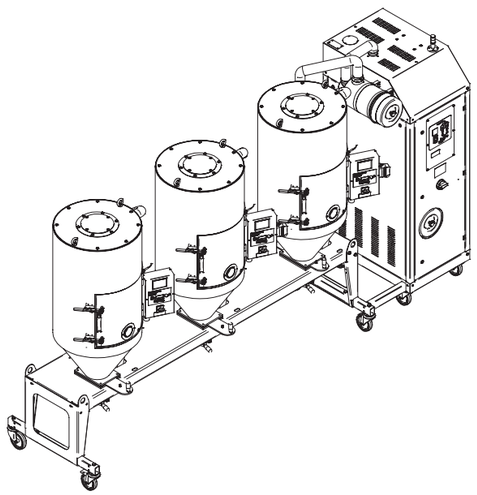

Merkmale

· große Auswahl an Kombinationsmöglichkeiten
· Trockenlufttrockner mit zwei Trockenmittelbehältern (Molekularsiebe)
· hohe Energieeinsparung (bis 40 %)
· äußerst linearer Taupunkt (bis zu –50° C)
· vollautomatischer Betrieb
· Druckluftüberwachung
· erprobte modulare Bauweise
· Betrieb ohne Druckluft (modellabhängig)
· Betrieb ohne Kühlwasser (modellabhängig)
· einfache Bedienung
· geschlossener Trocken- und Regenerierungskreislauf
· Hochtemperatur-Ausführung optional lieferbar

1 DDT 300
2 DDT 6000

1

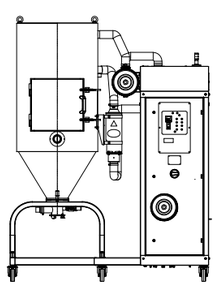

2

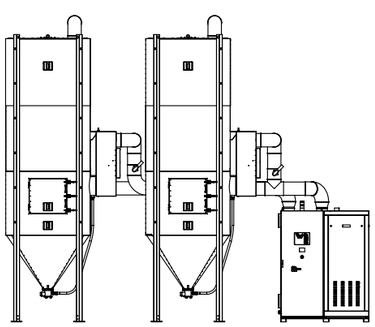

WARMLUFT-SYSTEM IHT

Die Trockner arbeiten mit der Umgebungsluft. Das Ergebnis hängt somit von den Umgebungsbedingungen ab (relative Luftfeuchte und Temperatur).

Warmluftsysteme werden vorwiegend zum Vorwärmen oder Trocknen von nicht hygroskopischen Materialien verwendet.

Merkmale

· große Auswahl an Kombinationsmöglichkeiten
· exakte Wärmeregulierung
· hohe Energieeinsparung (bis 40%)
· Rückluftfilter
· erprobte modulare Bauweise
· einfache Bedienung
· extrem geräuscharm

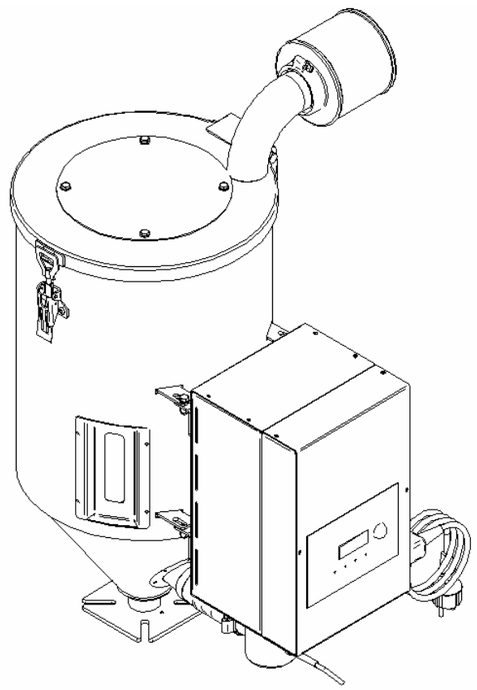

WOYWOD Kunststoffmaschinen
GmbH & Co. Vertriebs-KG

HEAD OFFICE
Bahnhofstr. 110
82166 Gräfelfing
Germany

T +49 89 85480-0
F +49 89 8541336
office@woywod.de

PRODUCTION
Lindengasse 2-4
16356 Werneuchen/Seefeld
Germany

T +49 33398 6963-0
F +49 33398 6963-1336

woywod.de

05/2021 · DE